
ECOLLECT®
mobilier de collecte

TOUS DROITS RÉSERVÉS
Aucune reproduction ou utilisation de cet ouvrage n'est autorisée sous quelque forme que ce soit
(graphique, électronique ou mécanique, enregistrement sur disques ou bandes ou tout autre procédé existant ou à venir)
sans autorisation expresse de l'auteur.

“Une solution propre,
discrète et sécurisée
pour améliorer le cadre de vie
de chacun



SOMMAIRE

QUI SOMMES-NOUS

Notre histoire 5
Savoir-faire 7
Notre service après-vente 9
Made In France 11
Transport 13
Une équipe 15
Nous trouver 17

NOTRE GAMME DE PRODUITS

ECOBAC
Ascenseur enterré pour bacs roulants 19
ECOTISSUS
Ascenseur enterré pour la collecte des vêtements 39
ECOBIG
Système pour la collecte sélective des déchets par grutage 43
ECOTAINER
Conteneur 4 m^3 semi-encastré au-dessus des réseaux 47
ECOHUILE
Cuve enterrée pour la récupération des huiles usagées 51
ECOABRI
Panneaux modulables pour masquer les bacs roulants 55


ECOLLECT
mobilier de collecte

NOTRE HISTOIRE





L'origine d'Ecollect remonte à 1998, année où, Jean-Marie ALAMELLE, fort d'une expérience de 15 ans dans les Bornes Escamotables, fait un constat : « Les bacs roulants collectant les déchets, bien qu'utiles, restent disgracieux et nauséabonds. »

Dès lors, l'idée lui vient d'enterrer les bacs roulants de collecte d'ordures ménagères par un système d'ascenseurs innovant.

Pour représenter parfaitement ce nouvel enjeu, Jean-Marie Alamelle fait naître le nom « ECOLLECT » :

« E » de Écologie,

« collecte » pour collectivité et collecte.

Après avoir développé son idée autour d'un système s'intégrant dans le paysage Urbain c'est en :

1999 qu'aboutit l'ECOBAC, avec une 1re installation dans la ville de Carpentras.

2002 l'ECOBAC 360, corbeille piétons avec une 1re installation sur le site prestigieux du Pont du Gard.

2008-2009 l'ECOHUILE, ECOTISSUS et ECOABRI viennent compléter la gamme.

2021-2022 Création du 1er ECOBAC à énergie solaire et de l'ECOBAC Biodéchets

Depuis, cela fait plus de 20 ans que l'ECOBAC, relooke, désencombre l'espace public et rend propre avec plusieurs milliers de systèmes installés en hyper centre-ville français et étrangers, et sur des sites géographiques remarquables.

AVANT - INTÉGRATION 3D



APRÈS - INSTALLATION DÉFINITIVE



SAVOIR-FAIRE





Forte d'une expérience de plus de 20 ans, la société Ecollect conçoit ses mobiliers urbains de pré-collecte de déchets par systèmes d'ascenseurs pour bacs roulants.

Son bureau d'étude interne, doté d'un savoir-faire éprouvé est à l'écoute constante de l'évolution des besoins de ses clients et de leurs usagers.

Il réalise ses propres expertises techniques et ainsi veille à mettre en réalisation des concepts innovants tout en gardant la même ligne de conduite :

Proposer un produit final esthétique, simple et robuste :

- Esthétique pour s'intégrer dans le paysage urbain,
- Simple pour être accessible à tous (enfants, personne âgées, à mobilité réduite…),
- Robuste pour assurer la pérennité du produit dans le temps.

Afin de vous donner un aperçu final de votre projet, son infographiste est apte à vous offrir une représentation par intégration 3D du mobilier urbain, sur l'implantation réelle de votre choix.



NOTRE SERVICE APRÈS-VENTE





Nos techniciens qualifiés réalisent l'ensemble des interventions proposées autour du SUD-EST/SUD/SUD-OUEST et CENTRE.

Pour les zones les plus éloignées de son siège et atelier, ECOLLECT dispose de partenaires locaux et préalablement formés.

La Société ECOLLECT peut ainsi répondre à vos besoins de façon réactive pour :

- La mise en service réalisée après l'installation des machines,
- Le diagnostic des systèmes fait en vue d'une maintenance curative (remise en état du parc existant)
- Le SAV accompli sur tout type d'interventions,
- La maintenance préventive ou sous contrat annuel pour assurer la pérennité de votre parc.
- La formation de votre équipe pour vous rendre autonome sur l'entretien de vos machines.

Le stockage de nos pièces détachées dans notre entrepôt vous assure des délais de livraison rapide.



MADE IN FRANCE





Soucieuse de la qualité de ses produits, de l'approvisionnement rapide et de l'impact environnemental de sa production, ECOLLECT s'efforce de travailler avec des fournisseurs français de proximité.

Elle assemble ses produits dans son atelier situé en Provence (Vaucluse).


ECOLLECT
mobilier de collecte
- Système escamotable pour conteneur à déchets.
- Mobilier de collecte sélective.
- Cache conteneurs.

TRANSPORT





ECOLLECT fait appel à des transporteurs partenaires qualifiés.

Ce partenariat tissé depuis 15 ans avec l'entreprise EBTS nous apporte un sérieux, une rapidité et une qualité dans la logistique de notre entreprise et pour notre clientèle.



UNE ÉQUIPE





ECOLLECT, c'est toute une équipe à votre service:

Président/Fondateur	ALAMELLE Jean-Marie
Service Commercial	RAMOS Julia OSVALD Isabelle
Service Production /SAV	ROUCOU Marie ALAMELLE/ESCOUFFIER Mary
Équipe Technique/SAV	BOREL Benjamin BESSON Frédéric CATALIN Jean-Marie
Service Gestion	LEVEQUE Mélanie
Service Communication	ALAMELLE/ESCOUFFIER Mary
Service Export	ESCOUFFIER Sébastien
Service R&D	BONETTO Thomas


ECOLLECT
mobilier de collecte

NOUS TROUVER





ZAC de la Cigalière I 19 Allée du Sirocco I 84 250 LE THOR
Coordonnées GPS : W2F9+JV Le Thor ou 43.924084, 5.019733

Téléphone 04 13 95 06 80 I contact@ecollect.fr

www.**ecollect**.fr







ECOBAC 240®

CARACTÉRISTIQUES TECHNIQUES



Trémie

Modèle Standard - Matière Polyester
Trémie 60 litres



Adaptée aux normes PMR

Nuances Standards

RAL 7016 RAL 7037

Ecostop

Système anti-débordement
- Collecte possible
- Conteneur plein, tiroir bloqué

Plateau

Polyester finition antidérapante

Cuve

Acier : Terrain stable non inondable

Capacité

240 litres

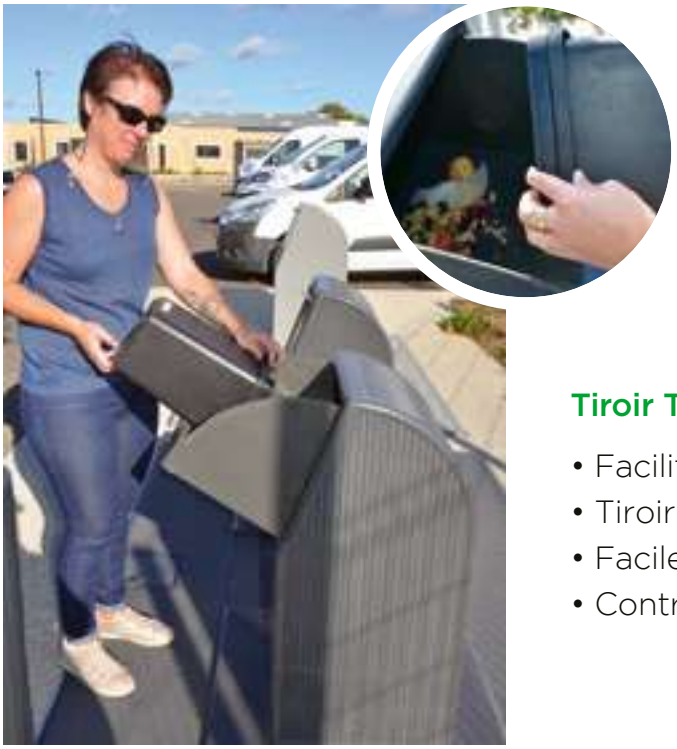



Tiroir Trémie Ergonomique

- Facilite la dépose des biodéchets
- Tiroir polyester
- Facile à nettoyer
- Contrôle d'accés possible



CARACTÉRISTIQUES BAC ROULANT



Une collecte par moteur portable



Équipé du dernier bac roulant ESE offrant :

- Une capacité de **240 litres**
- **Ergonomie :** rotation et maniement grâce à une troisième roue
- **Rapidité** de collecte
- **Adapté** aux déchets dont la densité est importante (bio-déchets, verre…)

RECOMMANDATION DE POSE

Pour chaque configuration, prévoir l'espace de sortie du bac roulant.

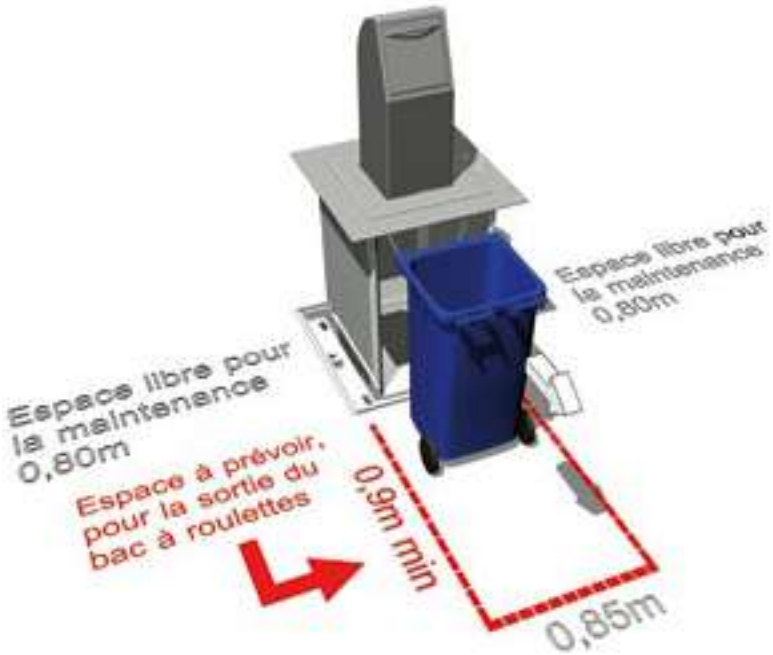

Notice d'installation sur demande





ECOBAC 360®

CORBEILLE DÉCHETS PIÉTONS

CARACTÉRISTIQUES TECHNIQUES



Caractéristiques

Trémie Modèle Visio - Matière Inox
(RAL spécifique sur demande)
Dimensions :
L. 445 mm x l. 255 mm x H. 1000 mm

Adaptée aux normes PMR

Plateau Matière Polyester

Cuve Matière Acier Galvanisé

Capacité 360 litres

MOTEUR PORTABLE SUR BATTERIE



- Montée et descente commandées par une perceuse professionnelle sur batterie
- Commande de mouvements par la gâchette
- Tige de commande à limiteur de couple

MONTÉE & DESCENTE



RECOMMANDATION DE POSE

Pour chaque configuration, prévoir l'espace de sortie du bac roulant ainsi que l'espace de maintenance.

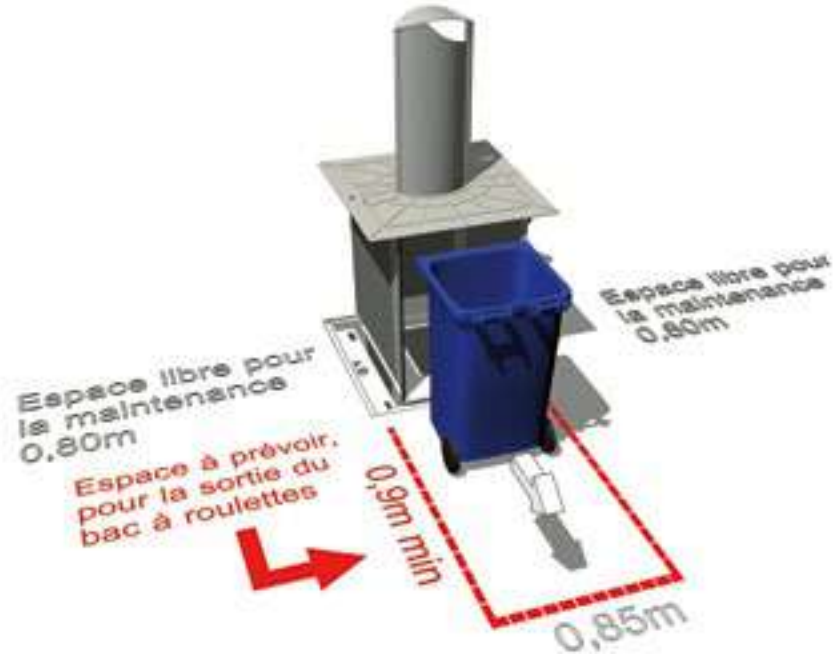

Notice d'installation sur demande





ECOBAC 750®

CARACTÉRISTIQUES TECHNIQUES



Caractéristiques

Trémie

Modèle Standard - Matière Polyester
(RAL spécifique sur demande)
Adaptée aux normes PMR

Trémie 60 litres
Trémie 100 litres



Option

Dômes tri-séléctif, uniquement sur les trémies 60 litres



Ecostop

Système anti-débordement

Plateau

Polyester finition antidérapante

Cuve

Acier : Terrain stable non inondable
Béton : Terrain inondable ou inondé

Capacité

750 litres

POUR LES COMMERÇANTS : LA TRAPPE



La trappe “commerçant” s’utilise avec une clé spécifique.



Deux types d’ouverture :

- Grande ouverture pour les gros volumes
- Partielle pour la collecte des cartons

MONTÉE & DESCENTE



Montée ou descente en 20 secondes.
Le moteur portable est toujours utilisable en secours (voir version de base).

3 PRINCIPES D'UTILISATION



1. Moteur portable sur batterie (version de base)

- Montée et descente commandées par une perceuse professionnelle sur batterie
- Commande des mouvements par la gachette
- Tige de commande à limiteur de couple



2. Motorisation avec utilisation de la batterie portable sur potelet

- Présence d'un moteur 24 V sur chaque ECOBAC
- Connexion de la batterie sur un potelet spécifique
- Possibilité de raccordement de 3 ECO-BAC sur le même potelet

PRINCIPES D'UTILISATION



3. Le Totem

- Raccordement sur le réseau EDF
- Commande des mouvements par inverseur sur le Totem
- Possibilité de raccordement de 3 ECOBAC sur le même totem



4. « Nouveauté » : Le Solaire

- Panneau solaire intégré
- De 4 à 6 cycles journaliers (selon exposition)
- Montée et descente par télécommande

CONFIGURATION DE POSE

Deux configurations sont disponibles afin de s'adapter au mieux à l'environnement de l'implantation.



Notice d'installation sur demande



ECOBAC 750®





ECOBAC 1500®

CARACTÉRISTIQUES TECHNIQUES



Trémie

Modèle Standard - Matière Polyester
(RAL spécifique sur demande)
Adaptée aux normes PMR

Trémie 60 litres
Trémie 100 litres



Option

Dômes tri-séléctif, uniquement sur les trémies 60 litres





Ecostop

Système anti-débordement

Plateau

Polyester finition antidérapante

Cuve

Acier : Terrain stable non inondable
Béton : Terrain inondable ou inondé

Capacité

750 x 2 = 1 500 litres
750 x 1 et 360 x 2 = 1 470 litres
360 x 4 = 1 440 litres

POUR LES COMMERÇANTS : LA TRAPPE



La trappe “commerçant” s’utilise avec une clé spécifique.



Deux types d’ouverture :

- Grande ouverture pour les gros volumes
- Partielle pour la collecte des cartons

MONTÉE & DESCENTE



Montée ou descente en 20 secondes.
Le moteur portable est toujours utilisable en secours (voir version de base).

3 PRINCIPES D'UTILISATION





1. Moteur portable sur batterie (version de base)

- Montée et descente commandées par une perceuse professionnelle sur batterie
- Commande des mouvements par la gachette
- Tige de commande à limiteur de couple

2. Motorisation avec utilisation de la batterie portable sur potelet

- Présence d'un moteur 24 V sur chaque ECOBAC
- Connexion de la batterie sur un potelet spécifique
- Commande des mouvements par inverseur sur potelet
- Possibilité de raccordement de 3 ECOBAC sur le même potelet

PRINCIPES D'UTILISATION



3. Le Totem

- Raccordement sur le réseau EDF
- Commande des mouvements par inverseur sur le Totem
- Possibilité de raccordement de 3 ECOBAC sur le même totem



4. « Nouveauté » : Le Solaire

- Panneau solaire intégré
- De 4 à 6 cycles journaliers (selon exposition)
- Montée et descente par télécommande

CONFIGURATION DE POSE

Plusieurs configurations sont disponibles afin de s'adapter au mieux à l'environnement de l'implantation.

2 Bacs en sortie frontale

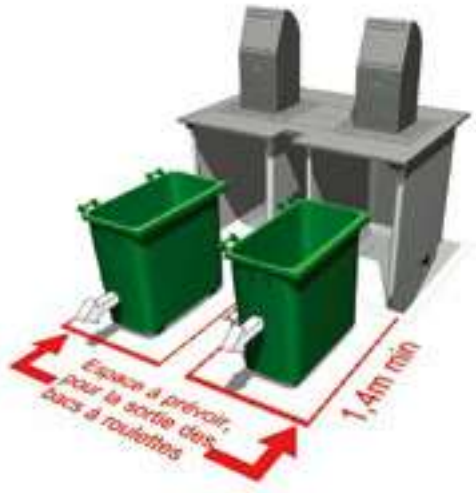

2 Bacs en sortie latérale

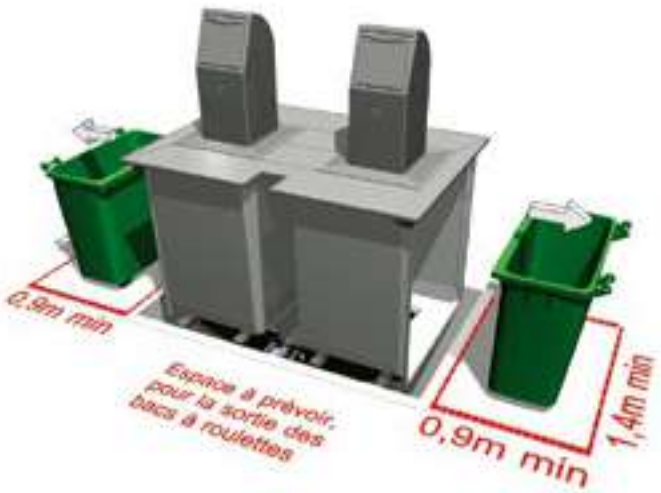

Pour chaque configuration, prévoir l'espace de sortie du bac roulant ainsi que l'espace de maintenance.

2 Bacs : 1 en sortie frontale et 1 en sortie latérale

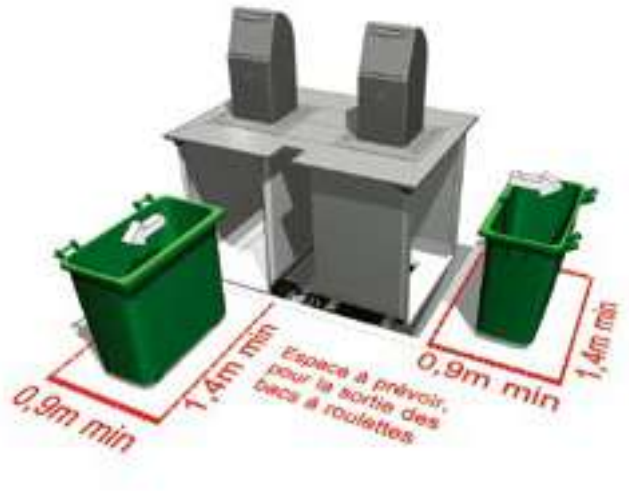

3 bacs : 1 bac 750 Litres et 2 bacs de 360 Litres

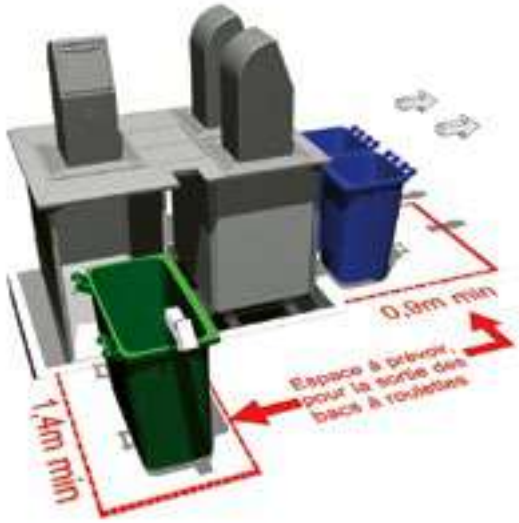

4 bacs de 360 Litres

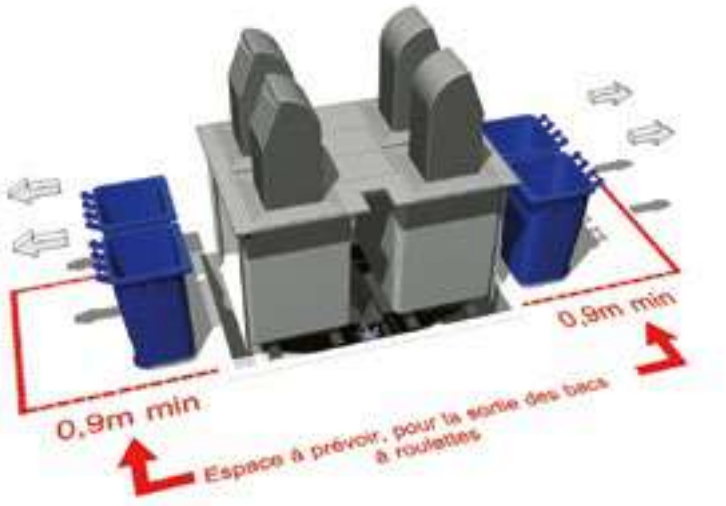





ECOTISSUS®

CONTENEUR POUR LES VÊTEMENTS

CARACTÉRISTIQUES TECHNIQUES



Trémie

Modèle Tiroir double tambour
Matière Inox

Adaptée aux normes PMR
Système anti-vandalisme



Plateau

Matière Polyester - Anti dérapant

Capacité

Stockage dans le bac à roulettes
de 1 000 litres avec côté amovible

BATTERIE PORTABLE SUR POTELET



- Présence d'un moteur 24 V sur chaque ECOBAC
- Connexion de la batterie sur un potelet spécifique
- Commande des mouvements par inverseur sur potelet





MONTÉE & DESCENTE





Montée ou descente en 20 secondes.
Le moteur portable peut-être utilisé en secours.

RECOMMANDATION DE CONFIGURATION DE POSE

Pour chaque configuration, prévoir l'espace de sortie du bac roulant ainsi que l'espace de maintenance.

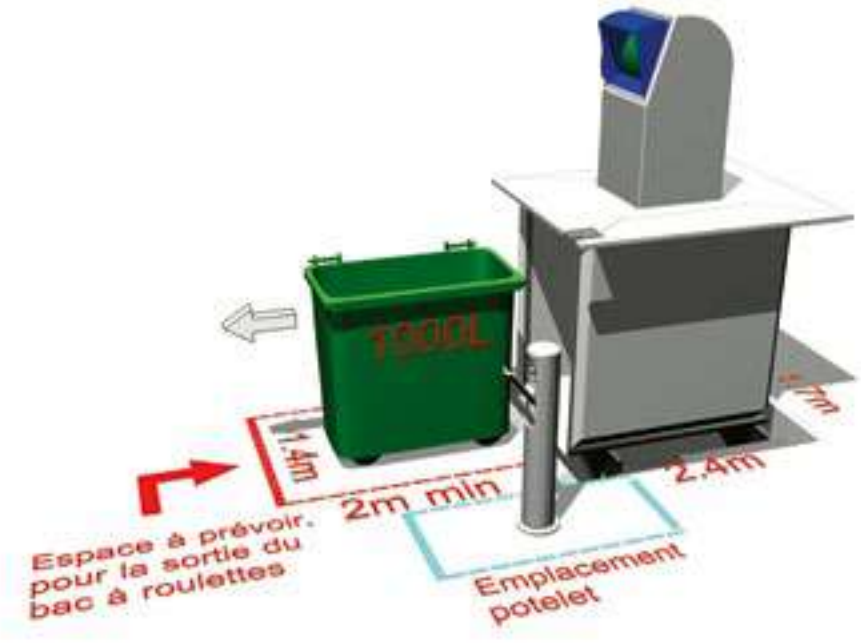

Notice d'installation sur demande


Verre



ECOBIG®

CARACTÉRISTIQUES TECHNIQUES

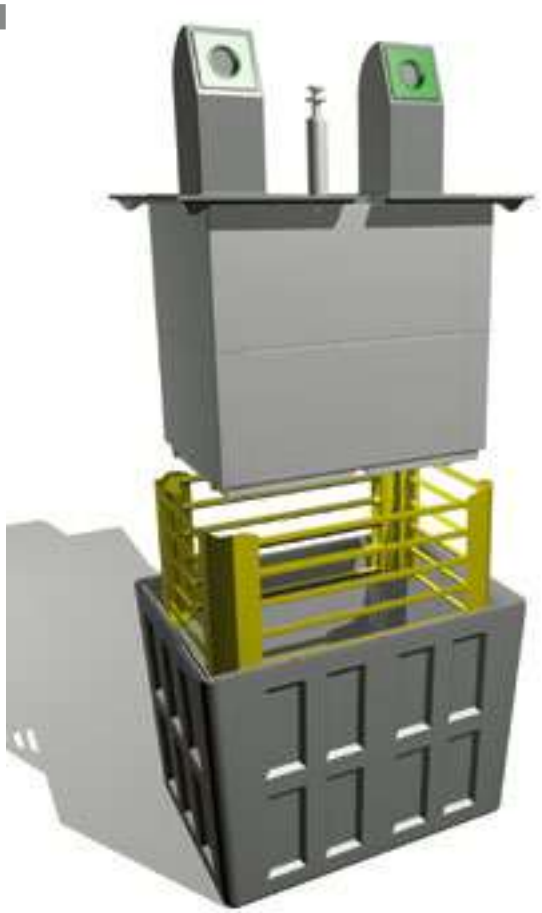

Trémie

Modèle Standard - Matière Polyester
Trémie 60 litres pour la collecte
des déchets recyclables.



EMR | Verre | Papier

Option

Pour les ordures ménagères
deux types de trémie et une trappe
sont proposées :



Trémie 60 litres | Trémie 100 litres | Trappe commerçants
Adaptée aux normes PMR

Plateau Polyester finition antidérapante

Cuve Béton : Terrain inondable ou inondé

Capacité 4 et 5 m^3

MODES DE REMPLISSAGE

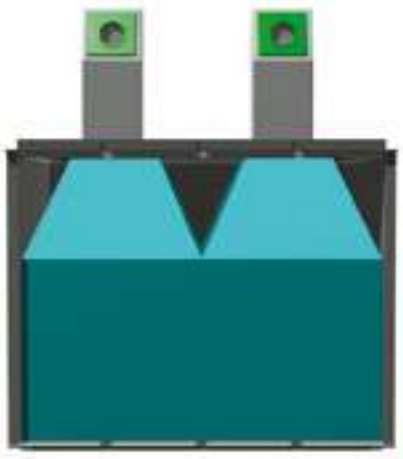

Optimisation de remplissage
ECOLLECT
avec 2 trémies

LA COLLECTE





Pendant la collecte, une barrière de sécurité se met automatiquement en place.

2 SYSTÈMES DE PRÉHENSION



Système **Kinshofer®**



Système **Ecorotor®**


PARKING
PRIVE



ECOTAINER®

CARACTÉRISTIQUES TECHNIQUES

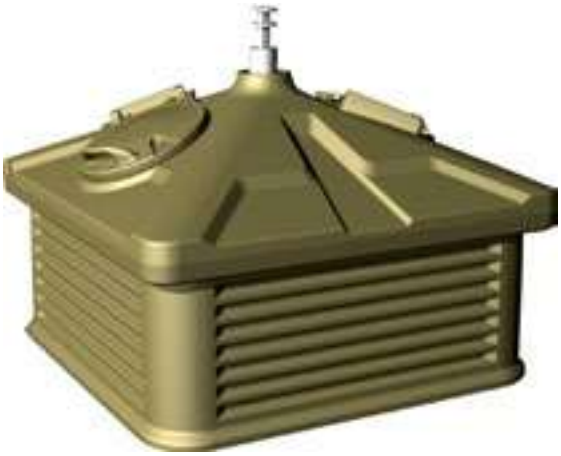

Couleurs 2 Couleurs disponibles

RAL 7011 RAL 7006

Ouverture 2 Grandes ouvertures
Adaptée aux normes PMR



Tri- séléctif Plastrons interchangeables





Conteneur Galvanisé avec ouverture
par chaîne carénée



Sécurité Bordure anti-ruissellement

Finition Fosse sécurisée pendant
la collecte

Capacité 4 m^3

SEMI ENCASTRE : POSE AU DESSUS DES RESEAUX

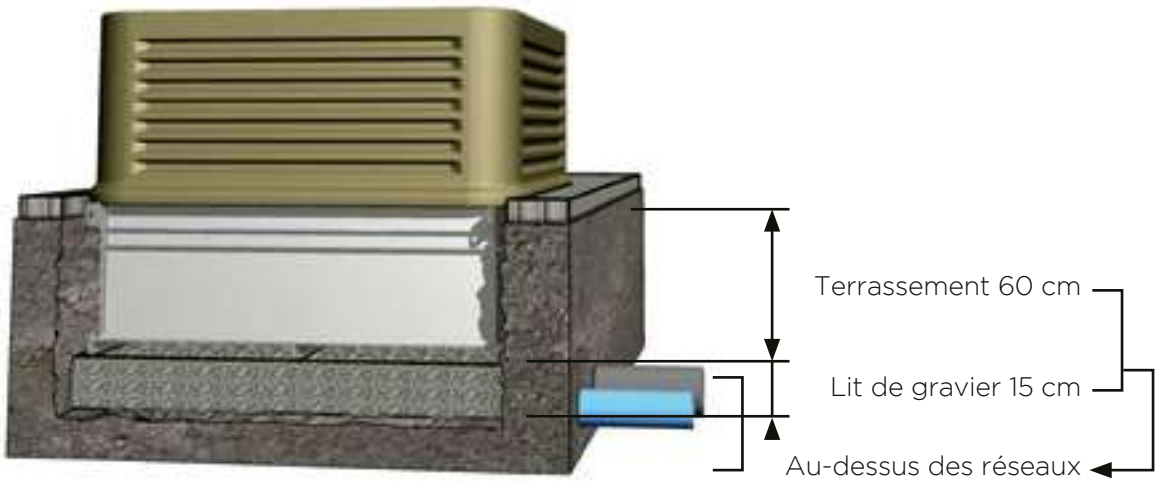

LA COLLECTE

La collecte est effectuée par manipulation par Kinshöfer

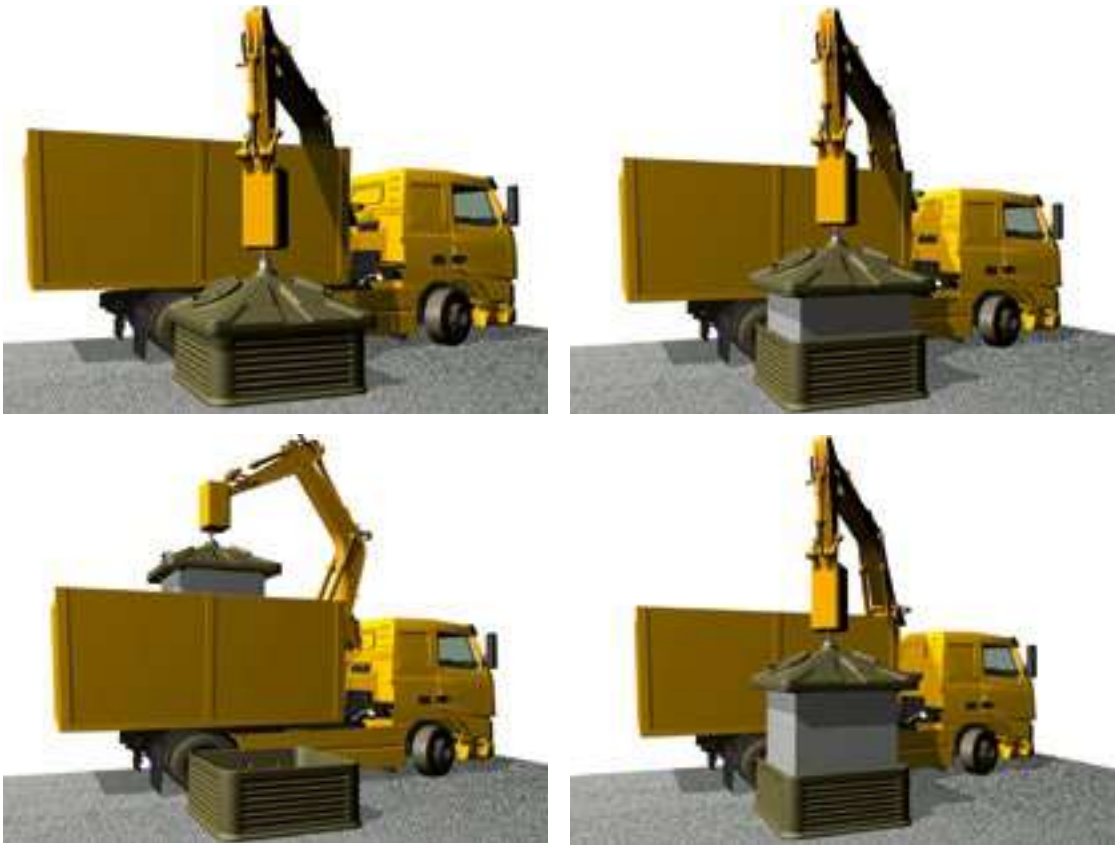


Huiles Usagées Minérales
Huiles usagées d'origine minérale, issues de l'industrie automobile.
ECOLLECT



ECOHUILE®

CARACTÉRISTIQUES TECHNIQUES



Trémie

Modèle Standard - Matière Polyester
Trémie 60 litres



Adaptée aux normes PMR

Ecostop

Indique le niveau de remplissage de la cuve.
Le voyant passe au rouge lorsque la cuve est pleine.



Ecoflotteur

Indique la hauteur de l'huile en temps réel.



Plateau Polyester finition antidérapante

Cuve Polyester double peau

Capacité 1 000 litres

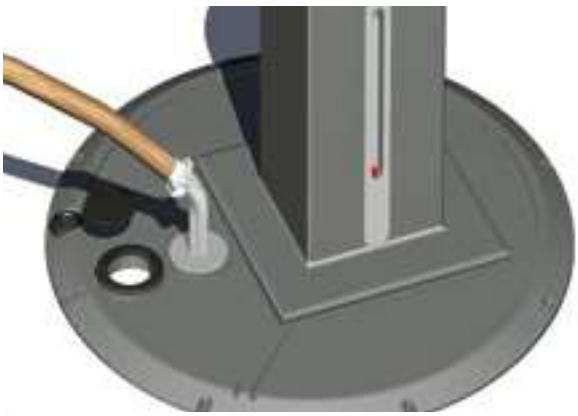

Raccordement de vidange normalisé (Guillemin : DN50).



Collecte par aspiration par le tuyau connecté au camion de pompage.

LIVRÉ MONTÉ
(Documentation technique de pose sur demande)


TABAC-LOTO
SALON DE TOILETTAGE



ECOABRI®

POUR BACS 240 & 360 L

ECOABRI 360 SF
Sortie frontale 1 bac

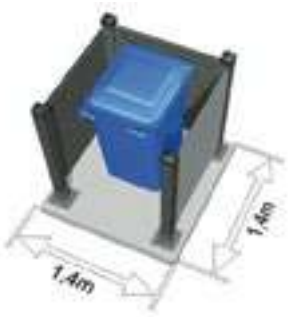

Dimension dalle béton
Épaisseur 15 cm mini, de niveau +/-1 cm

ECOABRI 720 SF
Sortie frontale 2 bacs



Dimension dalle béton
Épaisseur 15 cm mini, de niveau +/-1 cm

ECOABRI 1080 SF
Sortie frontale 3 bacs



Dimension dalle béton
Épaisseur 15 cm mini, de niveau +/-1 cm

ECOABRI 1440 SF
Sortie frontale 4 bacs



Dimension dalle béton
Épaisseur 15 cm mini, de niveau +/-1 cm

Dimensions de panneau standard

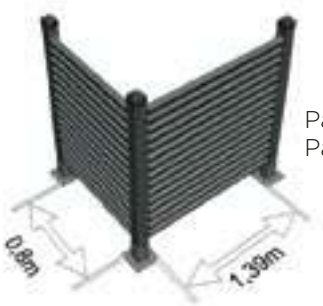

Panneau 1,39 m
Panneau 0,8 m

Hauteurs de panneau standard



Pour bac à roulettes
de 240 L et 360 L

ECOABRI 1800 SF
Sortie frontale 5 bacs



Dimension dalle béton
Épaisseur 15 cm mini, de niveau +/-1 cm

POUR BACS 660 L

ECOABRI 660 SF
Sortie frontale 1 bac

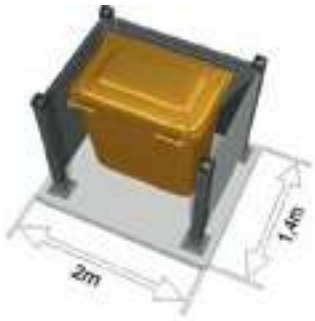

Dimension dalle béton
Épaisseur 15 cm mini, de niveau +/-1 cm

ECOABRI 660 SL
Sortie latérale 1 bac

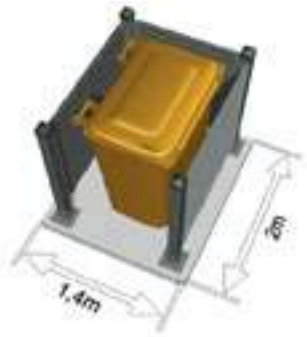

Dimension dalle béton
Épaisseur 15 cm mini, de niveau +/-1 cm

ECOABRI 1320 SF
Sortie frontale 2 bacs

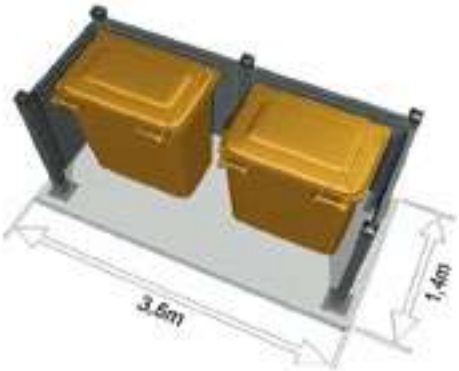

Dimension dalle béton
Épaisseur 15 cm mini, de niveau +/-1 cm

ECOABRI 1320 SL
Sortie latérale 2 bacs

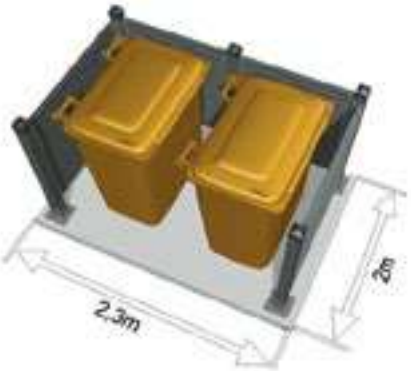

Dimension dalle béton
Épaisseur 15 cm mini, de niveau +/-1 cm

Dimensions de panneau standard



Panneau 1,39 m
Panneau 0,8 m
Poteaux de section
90 x 90

Hauteurs de panneau standard



Pour bac à roulettes
de 750 L

ECOABRI 1980 SL
Sortie latérale 3 bacs



Dimension dalle béton
Épaisseur 15 cm mini, de niveau +/-1 cm

Panneaux et poteaux en composite
Fibre de verre et polyester pultrudé
2 choix de couleurs :
gris urbain ou rouge bois



POUR BACS 750 L

ECOABRI 750 SF
Sortie frontale 1 bac



Dimension dalle béton
Épaisseur 15 cm mini, de niveau +/-1 cm

ECOABRI 750 SL
Sortie latérale 1 bac

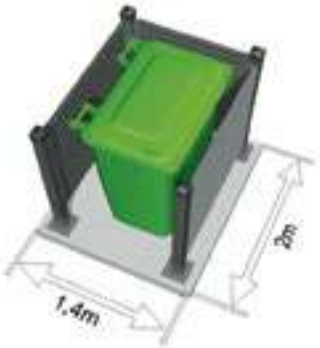

Dimension dalle béton
Épaisseur 15 cm mini, de niveau +/-1 cm

ECOABRI 1500 SF
Sortie frontale 2 bacs

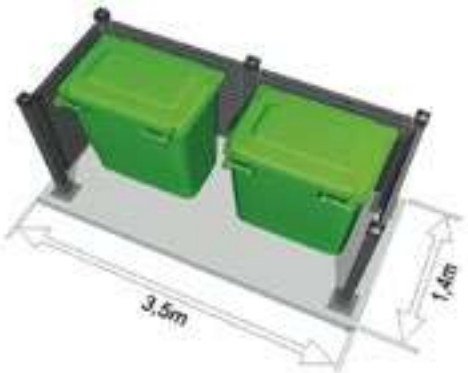

Dimension dalle béton
Épaisseur 15 cm mini, de niveau +/-1 cm

ECOABRI 1500 SL
Sortie latérale 2 bacs

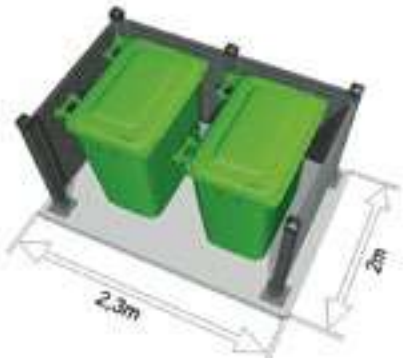

Dimension dalle béton
Épaisseur 15 cm mini, de niveau +/-1 cm

Dimensions de panneau standard



Panneau 1,39 m
Panneau 0,8 m
Poteaux de section
90 x 90

Hauteurs de panneau standard



Pour bac à roulettes
de 750 L

ECOABRI 2250 SL
Sortie latérale 3 bacs



Dimension dalle béton
Épaisseur 15 cm mini, de niveau +/-1 cm

Panneaux et poteaux en composite
Fibre de verre et polyester pultrudé
2 choix de couleurs :
gris urbain ou rouge bois



INSTALLATION

1 Après traçage:
Fixer premier poteau au sol
Point de départ de l'ensemble

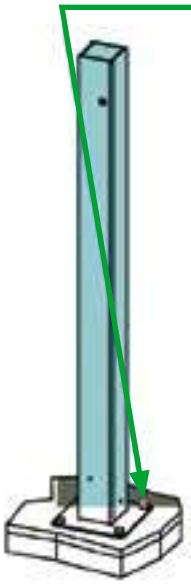

2 Mise en place du gabarit de perçage fourni
et perçage O3 à l'aide du foret fourni

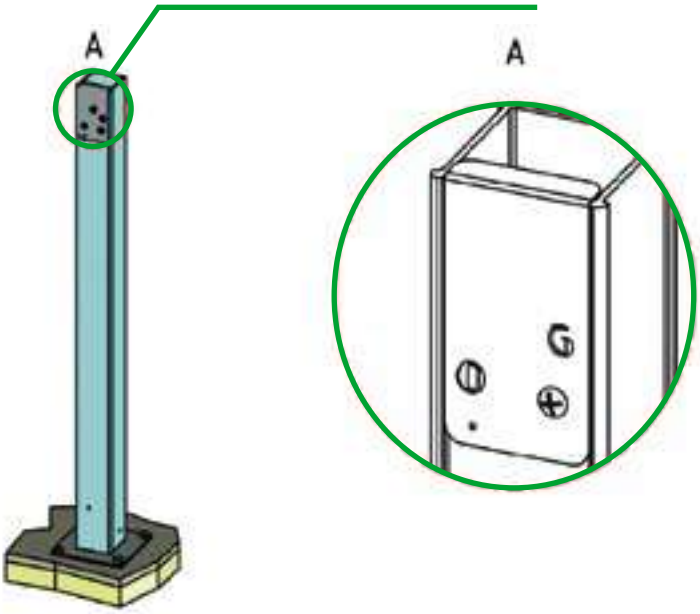

3 Mise en place partielle
d'une vis penture 6/20 fournie

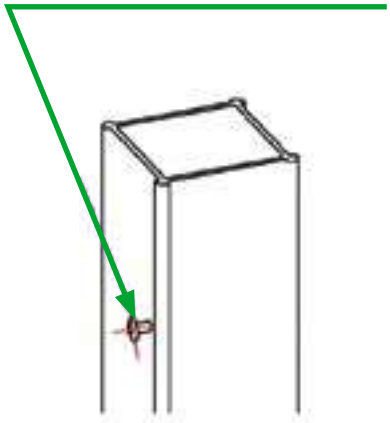

4 Répéter l'opération 2-3
sur le poteau opposé

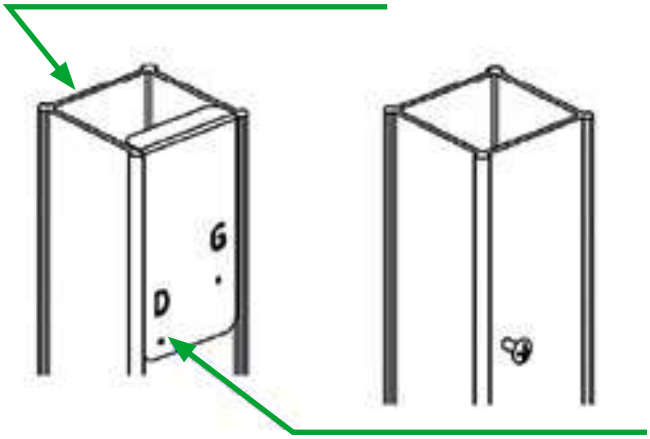

Choisir le trou côté intérieur du mobilier

5 Positionner panneau entre
poteaux serrage des 2 vis
supérieurs

6 Perçage O3 avec foret fourni
des points de fixation inférieurs
puis serrage avec les vis penture de 6x20

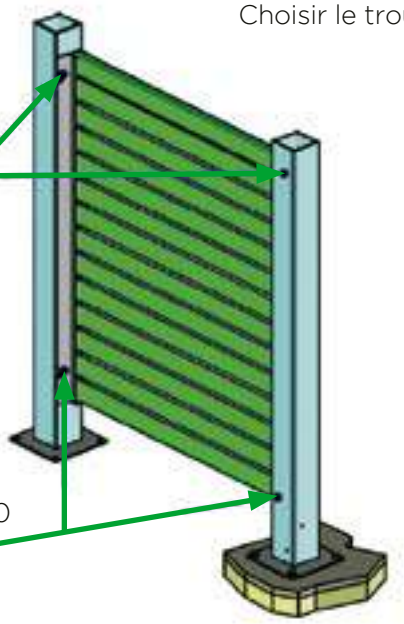

“Une solution complète adaptée aux centres-villes, hypers-centres ou rues difficile d’accès.











































ECOLLECT®
mobilier de collecte

ECOLLECT®
mobilier de collecte

Zac la Cigalière • Saint-Louis • 19 allée du Sirocco
84250 LE THOR
+33 (0)4 13 95 06 80 • contact@ecollect.fr

www.ecollect.fr